FlexTrack Edelstahl-Rohrschienensystem

Salco FlexTrack ist ein Rohrschienensystem für Industrieumgebungen, in denen Langlebigkeit, Effizienz, Hygiene und Flexibilität entscheidend sind. Die vollständig geschlossene Bauweise bietet einzigartige Vorteile und erfüllt die hohen Anforderungen zahlreicher Branchen. FlexTrack ist mit elektrischem oder manuellem Antrieb erhältlich.



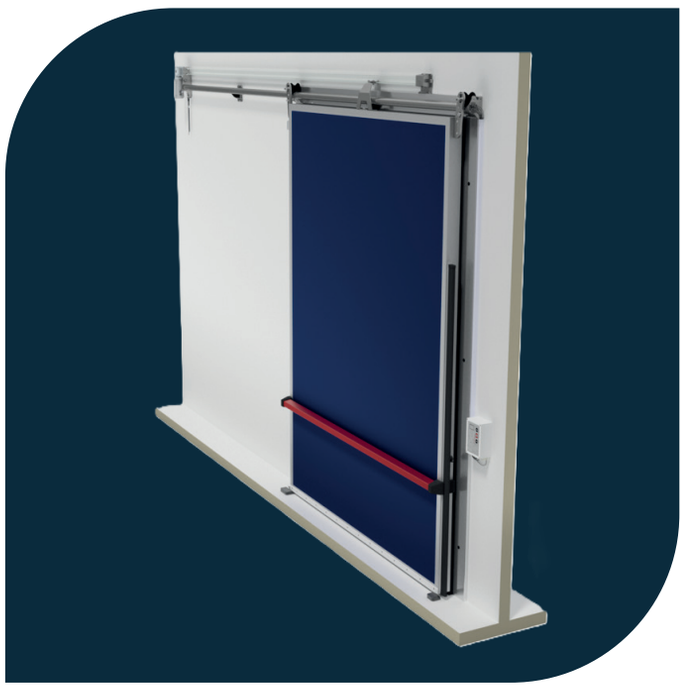

Merkmale FlexTrack

- ✓ **Elektrischer** und **manueller** Betrieb
- ✓ Geeignet für **Hygienebereiche**
- ✓ **Lebensmittelecht**
- ✓ Aus **Edelstahl 304**
- ✓ **Korrosionsbeständig**
- ✓ Vollständig **kreislauffähiges** Material
- ✓ **Geteilte Laufschiene**
- ✓ **Wartungsarm**
- ✓ Einfach **anpassbar**
- ✓ **CE-zertifiziert**

Absenkung

Der Schließmechanismus ist ein wesentliches Konstruktionsmerkmal von Salco FlexTrack. Durch die zweidimensionale Absenkung drücken sich die Dichtungen gegen Rahmen und Boden. Das sorgt für eine hervorragende umlaufende Abdichtung und macht Ihr Türsystem besonders energieeffizient.

Nachhaltig und sicher

Das Schienensystem besteht vollständig aus Edelstahl und ist damit langlebig und leicht zu reinigen. Die kantenlose Absenkkonstruktion verbessert die Schließwirkung und erleichtert das Öffnen der Tür.

Geteilte Laufschiene

Die Laufschiene wird in Teilstücken geliefert und an den Absenkteilen verbunden und montiert. Das senkt die Transportkosten deutlich und vereinfacht die Handhabung vor Ort.

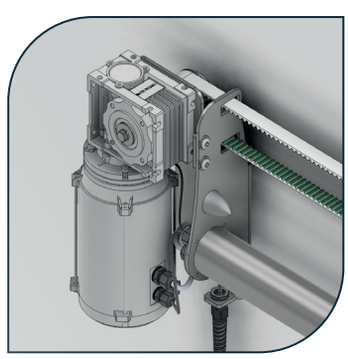

Technische Daten FlexTrack

Material	Edelstahl (SS 304) für optimale Langlebigkeit und Korrosions-beständigkeit
Schienensystem	Senk-/Hub-Schienensystem
Rohrabmessungen	Länge bis 5000 mm
Antrieb	Elektrisch oder manuell
Tragfähigkeit	Türgewicht bis 250 kg
Sicherheitsoptionen	Integrierte Sicherheitsfunktionen wie Absturzsicherung und Edelstahl-Absenkung
Zertifizierung	CE-zertifiziert für Sicherheit und Qualität



Anwendungen von FlexTrack

- ✓ **Lebensmittelverarbeitende** Betriebe
- ✓ **Fisch**- und **Fleisch**verarbeitung
- ✓ **Reinräume**
- ✓ **Pharmazeutische** Produktion
- ✓ **Temperaturgeführte** Lager
- ✓ **Energieeffiziente** Distributionszentren

FlexTrack: die Lösung für Sie?

Kontaktieren Sie uns:
Salco Industrial Doors
Korenmarkt 4
1681 PB Zwaagdijk-Oost
Niederlande
+31 (0)228 564 200
info@salcoindustrialdoors.com
www.salcoindustrialdoors.com

Wir zeigen Ihnen gerne, was mit dem FlexTrack Edelstahl-Rohrschienensystem möglich ist.

QR-Code scannen und unsere Kontaktdaten direkt speichern >>>